QUADRO TRIFASE N°6 pezzi

	MORSETT. INGRESSO/USCITA	MORS. COMP. DA 16 MMQ
IO	INTER. ORARIO ASTRONOMICO	VEMER AST2
CT	CONTATTORE LINEA	MOD. 4 x 40 A 230Vac
AUX	PROTEZIONE AUSILIARI	FUS. 10.3 x 38 4A
IG	INTERRUTTORE GENERALE	4 X 16 A Curva C 10 KA
POS	DESCRIZIONE	CARATTERISTICHE

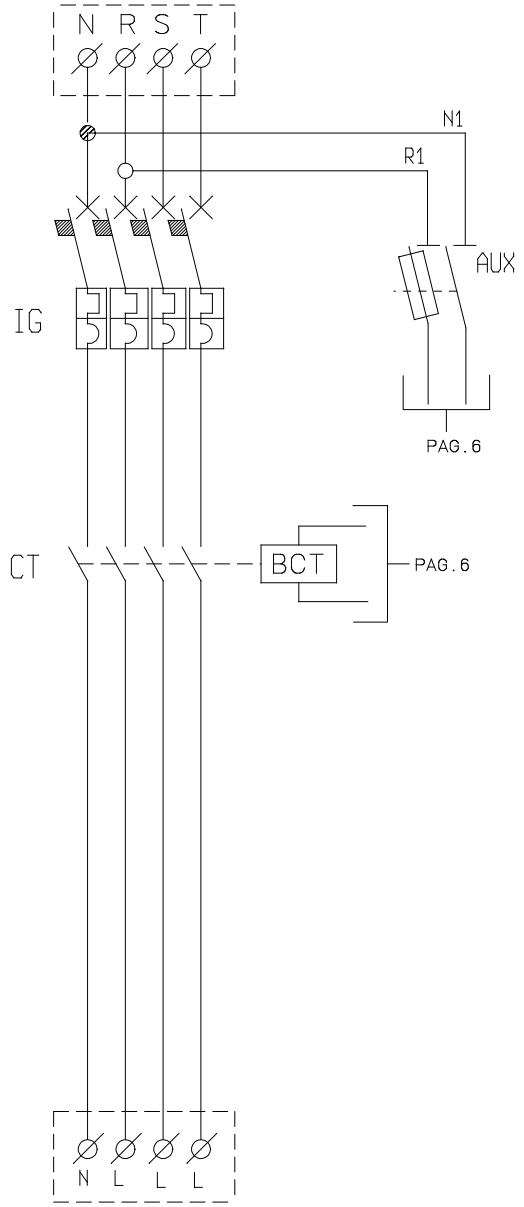

Conchiglia S.p.A. REGGIO EMILIA ITALY	SCHEMA ELETTRICO QUADRO IP ENEL SOLE	Diseg	D.M.					E/EL283/D	
		Contr.	.					Disegno N°	
				0	Emesso	10/02/14	.		
	TITOLO	Data	10/02/14	rev	modifiche	data	firma	PAG. 4	DI PAGG. 7